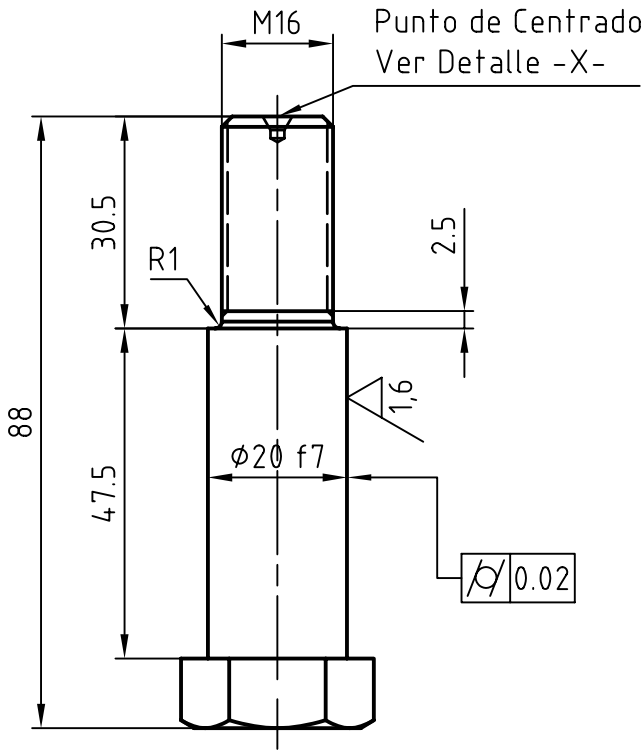

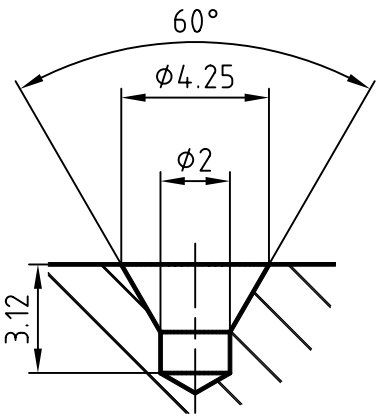

X (5:1)

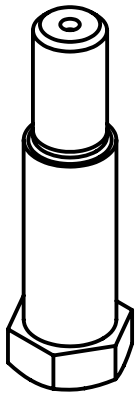

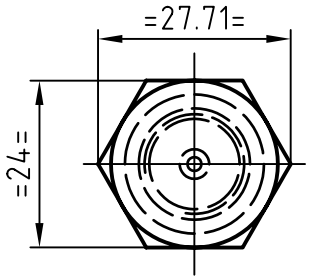

ϕ20	f7 -0.02 -0.041 19.98 19.959
Dimen.	Fit

PAVONADO QUIMICO

ASMECON
ASEGURAMIENTO METROLÓGICO Y CONTROL

EQUIVALENCIA DE MAQUINADOS DIN-ISO 1302 En μ Metros -- ANSI en μ Pulgadas

ANSI	DIN-ISO 1302	ANSI	DIN-ISO 1302	ANSI	DIN-ISO 1302	ANSI	DIN-ISO 1302	DIN-ISO 1302
4 / 8	0,1 / 0,2	16 / 32	0,4 / 0,8	63 / 125	1,6 / 3,2	250 / 500	6,3 / 12,5	

Acabados: 3,2 / (1,6)

Código SAP

VARIACIONES MÁXIMAS PERMISIBLES DIMENSIONES en mm. acc. ISO 2768

Mas de 0 Hasta 3	Mas de 3 Hasta 6	Mas de 6 Hasta 30	Mas de 30 Hasta 120	Mas de 120 Hasta 400	Mas de 400 Hasta 1000	Mas de 1000 Hasta 2000	Mas de 2000 Hasta 4000	Mas de 4000 Hasta 8000
±0,1	±0,1	±0,2	±0,3	±0,5	±0,8	±1,2	±2	±3

Material :	Tratamiento :	Chaflánes	Radios	Dif. Angular	Dimensiones
AISI 1020 - 1012	TEMPLE Y REVENIDO - DUREZA 210-220 HV	0.5x45°	0.5	0°30'	Milimetros

Diseñó	Fecha	Revisó	Fecha	Aprobó	Fecha	Escala	Proyección
		ASMECON	2006.08.08	Metro de Medellín	2007-12-27	1:1	

Rev.	Coord.	Modificaciones	Vo.Bo.	Fecha
A	D3	SE MODIFICA TOLERANCIA A f7	-	2009-01-08
A	E3	SE ELABORA ENTALLADURA	-	2009-01-07

Archivo CAD	000885.dwg (MDT V. 6.0)
Sistema	CABINAS METRO CABLE
Subsistema	CONJUNTO DE PINZA
Equipo	SUSPENSIÓN TC 8
Nombre	TORNILLO FIJACIÓN INFERIOR SUSPENSIÓN TC 8

Tamaño	Nro. Documento - Hoja	Ind. Rev.	Hoja / De
A4	000885	A	Hoja 2 / De 2

Tomado de	Reemplaza a	Nro. Documento Ppal.	No. Parte
		A4-000885-1	1

METRO DE MEDELLIN
CALIDAD DE VIDA

PROCESO DE INGENIERÍA
¡ POR LA SEGURIDAD DEL USUARIO !

ESTE PLANO Y TODA LA INFORMACIÓN EN ÉL CONTENIDA SON PROPIEDAD DEL METRO DE MEDELLÍN, EL USO INDEBIDO O LA REPRODUCCIÓN TOTAL O PARCIAL DE ESTE SIN LA PREVIA AUTORIZACIÓN DEL METRO DE MEDELLÍN PODRÁ SER DEMANDADO POR LA VIOLACIÓN A LOS DERECHOS DE AUTOR Y SE ATENDRÁ A LAS CONSECUENCIAS LEGALES ESTIPULADAS POR LA LEY.

0 10 20 30 40 50mm

Formato A4 (210 x 297) Según DIN 824 / 825